# Mitgänger-Niederhubwagen 1,3 t

BT tyro

LHE130

TOYOTA

MATERIAL HANDLING

www.toyota-forklifts.eu

# Mitgänger-Niederhubwagen

| Technische Daten des Flurförderzeugs | | | | | LHE130 |
|---|---|---|---|---|---|
| Kennzeichen | 1.2 | Typ | | | LHE130 |
| | 1.3 | Antrieb | | | Elektrisch |
| | 1.4 | Bedienung | | | Mitgänger |
| | 1.5 | Tragfähigkeit/Last | Q | kg | 1300 |
| | 1.6 | Lastschwerpunktabstand | c | mm | 600 |
| | 1.8 | Lastabstand, Mitte der Lastrollenachse zum Gabelrücken | x | mm | 884/947 |
| | 1.9 | Radstand (Gabel angehoben/abgesenkt) | y | mm | 1134/1185 |
| Gewichte | 2.1 | Eigengewicht einschließlich Batterie | | kg | 137 |
| | 2.2 | Achslast mit Last vorn/hinten | | kg | 410/50/977 |
| | 2.3 | Achslast ohne Last vorn/hinten | | kg | 93/14/30 |
| Räder | 3.1 | Bereifung | | | Polyurethan |
| | 3.2 | Reifengröße, vorn | Ø x Breite | mm | 210x70 |
| | 3.3 | Reifengröße, hinten | Ø x Breite | mm | 80x70 |
| | 3.4 | Zusatzräder (Abmessungen) | Ø x Breite | mm | 80x30 |
| | 3.5 | Räder, Anzahl vorn/hinten (x = angetriebene Räder) | | | 1x+2/4 |
| | 3.6 | Spurweite, vorn | $b_{10}$ | mm | 430 |
| | 3.7 | Spurweite, hinten | $b_{11}$ | mm | 380 |
| Grundabmessungen | 4.4 | Hub | $h_3$ | mm | 115 |
| | | Hubhöhe | $h_{23}$ | mm | 195 |
| | 4.9 | Höhe Deichselgriff in Fahrstellung min. / max. | $h_{14}$ | mm | 700 / 1160 |
| | 4.15 | Höhe, Gabel abgesenkt | $h_{13}$ | mm | 80 |
| | 4.19 | Gesamtlänge | $l_1$ | mm | 1530 |
| | 4.20 | Länge einschl. Gabelrücken | $l_2$ | mm | 380 |
| | 4.21 | Gesamtbreite | $b_1$ | mm | 540 |
| | 4.22 | Gabelzinkenmaße | s/e/l | mm | 47/160/1150 |
| | 4.25 | Gabelaußenabstand | $b_5$ | mm | 540 |
| | 4.32 | Bodenfreiheit, Mitte Radstand | $m_2$ | mm | 33 |
| | 4.34.1 | Arbeitsgangbreite bei Palette 1000x1200 quer | $A_{st}$ | mm | 2127 |
| | 4.34.2 | Arbeitsgangbreite bei Palette 800x1200 längs | $A_{st}$ | mm | 2000 |
| | 4.35 | Wenderadius (Gabel angehoben) | Wa | mm | 1283 |
| Leistungsdaten | 5.1 | Fahrgeschwindigkeit mit/ohne Last | | km/h | 4,6 / 4,8 |
| | 5.2 | Hubgeschwindigkeit mit/ohne Last | | m/s | 0,020 / 0,025 |
| | 5.3 | Senkgeschwindigkeit mit/ohne Last | | m/s | 0,05 / 0,04 |
| | 5.8 | Max. Steigfähigkeit mit/ohne Last | | % | 6 / 16 |
| | 5.10 | Betriebsbremse | | | Elektromagnetisch |
| E-Motor | 6.1 | Fahrmotor, Leistung S2 60 min | | kW | 0,65 |
| | 6.2 | Hubmotor, Leistung bei S3 10% | | kW | 0,50 |
| | 6.4 | Batteriespannung/Nennkapazität K5 | | V/Ah | 24 / 36 |
| | 6.5 | Batteriegewicht | | kg | 7 |
| | 6.6 | Energieverbrauch nach VDI-Zyklus | | kWh/h | 0,215 |
| | | Energieverbrauch gemäß EN16796:2016 | | kWh/h | 0,199 |
| Sonstiges | 8.1 | Art des Fahrantriebs | | | Gleichstrom-Drehzahlregelung |
| | 8.4 | Schalldruckpegel am Fahrerohr gemäß EN 12053 | | dB (A) | < 70 |
| | | | | | |
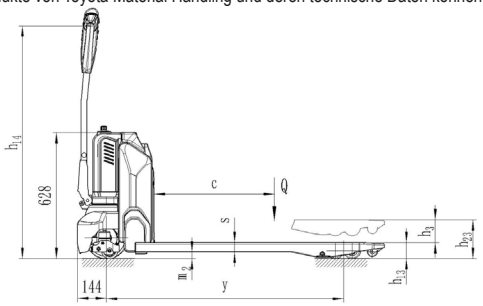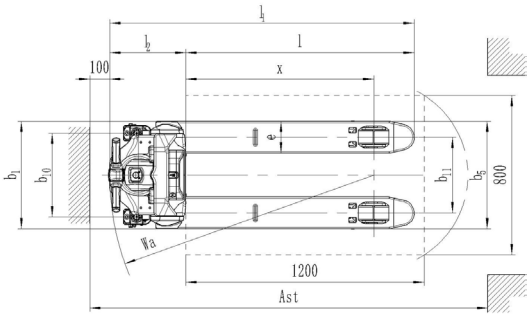
Alle Angaben gelten für die Konfiguration in der Tabelle. Für andere Konfigurationen können andere Werte gelten.
Leistung und Abmessungen des Flurförderzeugs sind Nominalwerte und unterliegen Toleranzen.
Produkte von Toyota Material Handling und deren technische Daten können sich ohne vorherige Ankündigung ändern.